RevNo	Revision note	Date	Signature	Checked

フラットパネルスピーカーシステム　ベースモデルシリーズ
双指向型　平面波スピーカー

BM-3001W
BM-3001WH

マッチングトランス内蔵タイプ

※ サインシート固定パネルは、オプション（別売り）となります。
※ この仕様は予告無く変更される場合があります。

タイプ	：	双指向型　シングルアンプ駆動
使用ユニット	：	平面波スピーカーユニット1基実装
インピーダンス	：	8Ω　【※ BM-3001W 】
	：	170Ω（100V/60W）　【※ BM-3001WH 】
	：	330Ω（100V/30W）
	：	670Ω（100V/15W）
許容入力	：	75W　【※ BM-3001W 】
	：	60W/30W/15W　【※ BM-3001WH 】
出力音圧レベル	：	85dB at 1w1m
周波数特性	：	250Hz～10kHz（−10dB）
指向特性	：	垂直90度　水平50度　（2kHz　−6dB）
入力コネクター	：	ケーブル直出し（4芯）
各芯割りあて	：	赤／薄赤（+）、白／薄白（−）　【※ BM-3001W 】
	：	赤（COM）、薄赤（170Ω）　【※ BM-3001WH 】
	：	白（330Ω）、薄白（670Ω）
キャビネット	：	SPCC　（冷延鋼板）
吊りポイント	：	M10×30 スタッドボルト　4本
寸法	：	H232×W500×D90(mm)
重量	：	約7.5kg　【※ BM-3001W 】
	：	約9.5kg　【※ BM-3001WH 】
カラー	：	ブラック（標準色）、特注色可能。
付属品	：	M8アイボルト×2ヶ、M10ナット/ワッシャー/スプリングワッシャー×4ヶ

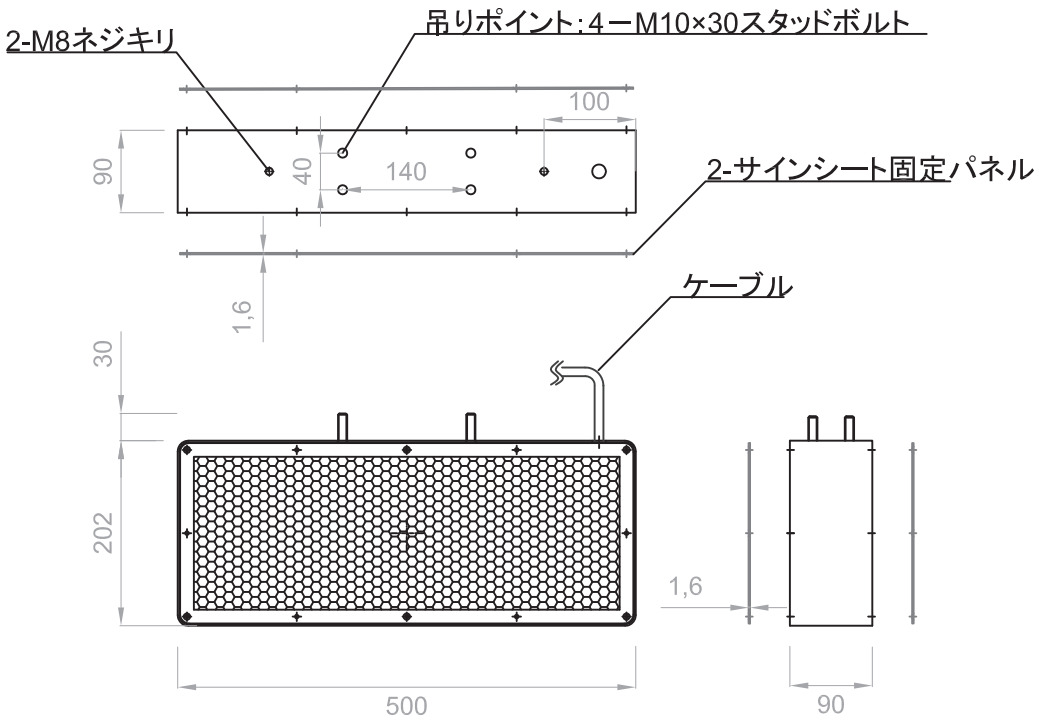

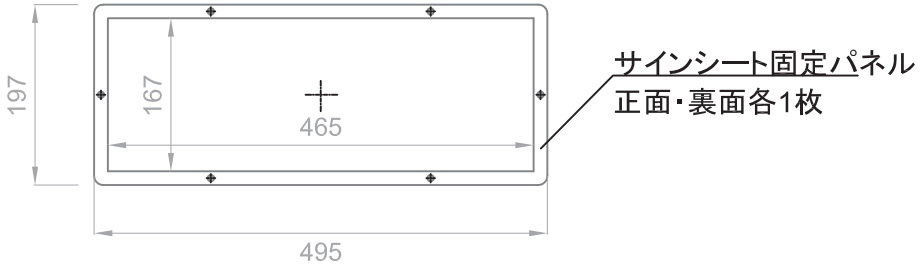

No.	PART NAME

Itemref	Quantity	Title/Name, designation, material, dimension etc			Article No./Reference	
DRAW.		Checked by	Approved by - date	File name	Date 2010,3,31	Scale
FPS INC. 株式会社エフピーエス		BM-3001W/BM-3001WH				
		外観図			Edition	Sheet